Датчики давления высокотемпературные

Тип РПД-И-ОХ

Предназначены для измерения и непрерывного преобразования избыточного давления в унифицированный выходной сигнал постоянного тока. Измеряемые среды — не кристаллизующиеся горячие жидкости, газы и пары, неагрессивные к нержавеющей стали

Класс точности
0,5

Диапазон измерений давлений, МПа
0...0,1 / 0,16 / 0,25 / 0,4 / 0,6 / 1 / 1,6 / 2,5 / 4 / 6 / 10 / 16 / 25 / 40 / 60 / 100

Предельное давление перегрузки
200% от ВПИ, кроме РПД-И-ОХ 0...100 МПа

Диапазон рабочих температур, °С
Окружающая среда:
–40...+100
Измеряемая среда:
–40...+150 (для жидкостей)
–40...+100 (для газов и паров)

Выходной сигнал, мА
4...20

Напряжение питания, В
12...36

Потребляемая мощность, Вт
Не более 1

Время отклика, мс
≤5

Корпус и штуцер
IP65, нержавеющая сталь 08Х17Н13М2

Электрическое присоединение
Электрический разъем в пластиковом корпусе с сальниковым кабельным вводом (диаметр отверстия для кабеля см. в таблице ниже)

Резьба присоединения
G½ или М20х1,5

Межповерочный интервал
5 лет

Техническая документация
НСРП.421262.001ТУ
ГОСТ 22520-85

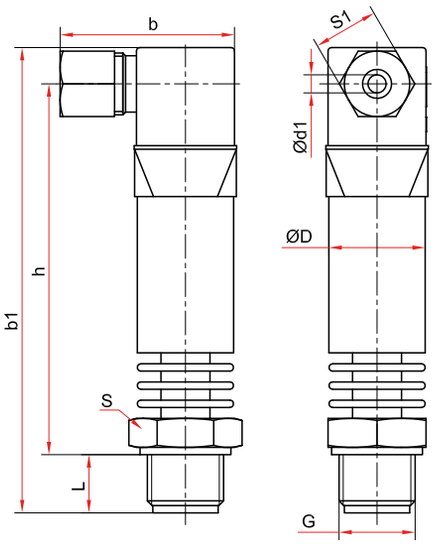

Основные размеры (мм), вес (кг)

Тип	D	L	b	b1	h	S	S1	d1	G	Вес
РПД-И-ОХ	26,5	16	48	128	101	27	18	5	G½ или М20х1,5	0,26

Пример обозначения: РПД-И-ОХ (0–0,1 МПа) (4–20 мА) G½. 0,5

РПД–	И–	ОХ	(0–0,1 МПа)	(4–20 мА)	G½	0,5
Тип	**Измеряемое давление**	**Исполнение**	**Диапазон измерений давлений, МПа**	**Выходной сигнал, мА**	**Резьба присоединения**	**Класс точности**
РПД датчик давления	И избыточное	ОХ высокотемпературное	0...0,1 / 0,16 / 0,25 / 0,4 / 0,6 / 1 / 1,6 / 2,5 / 4 / 6 / 10 / 16 / 25 / 40 / 60 / 100	4...20	G½ / М20х1,5	0,5

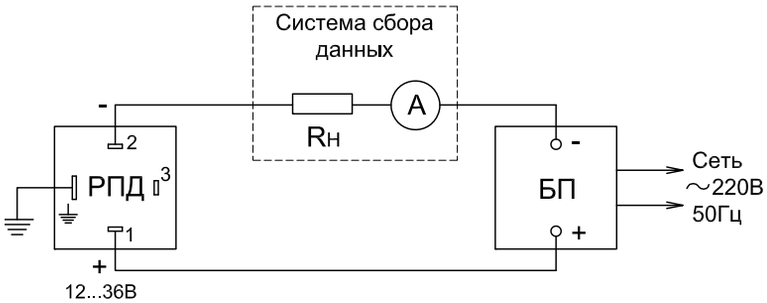

РПД - датчик давления измерительный
Rн - сопротивление нагрузки
А - амперметр
БП - блок питания